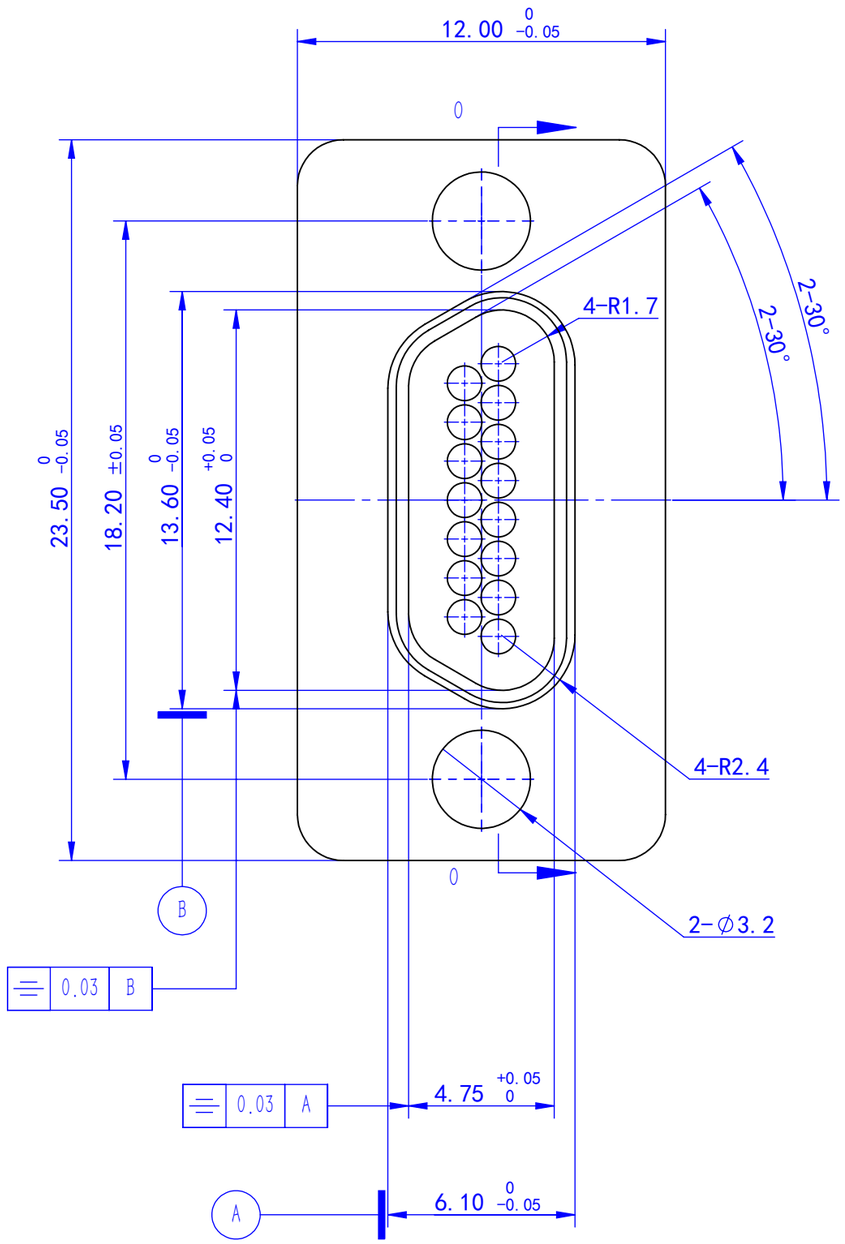

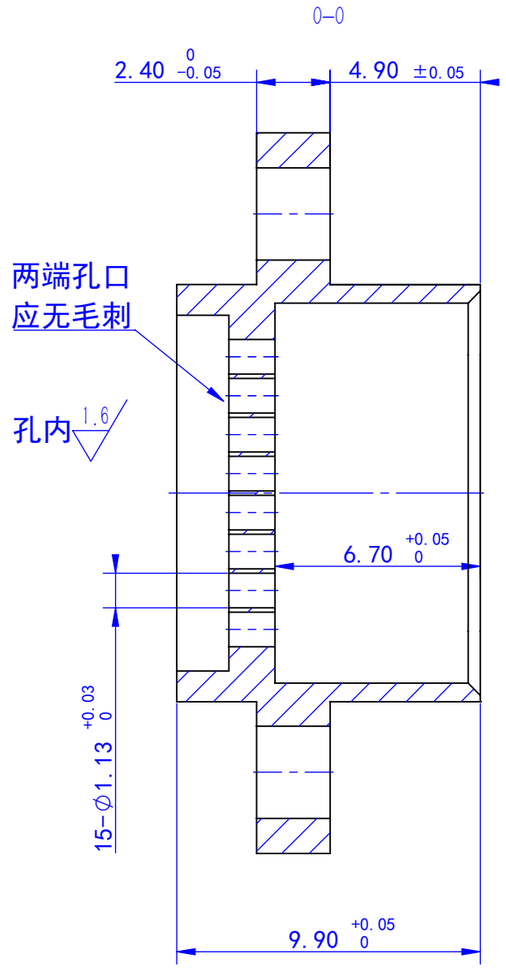

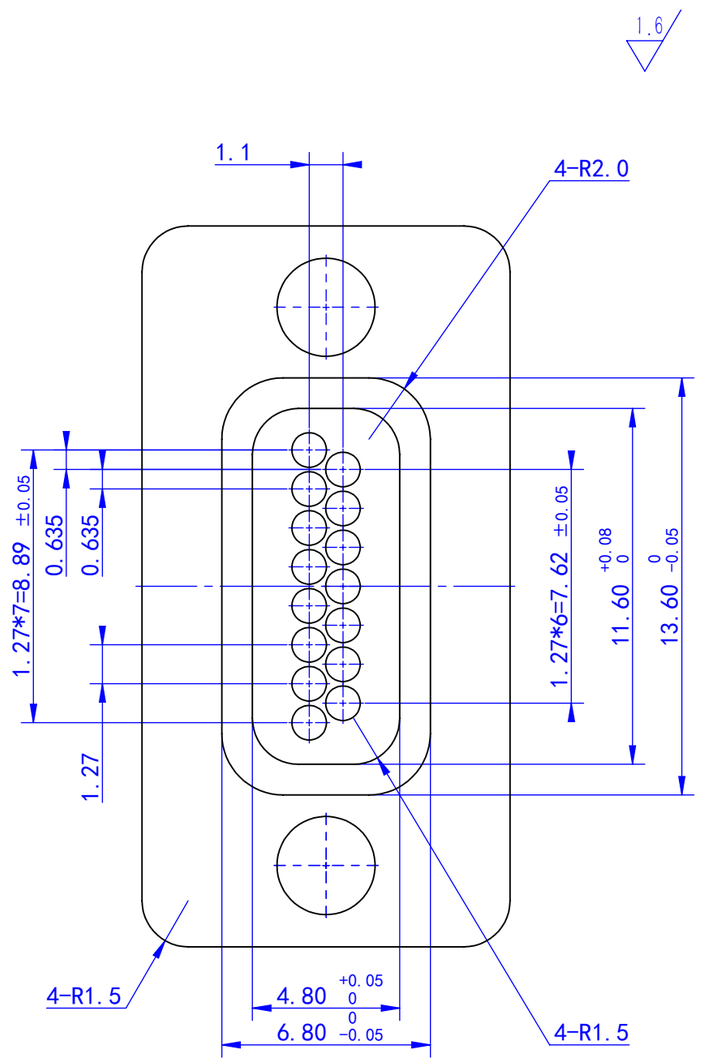

技术要求：

1、未注尺寸公差按GB/T1804-f；
2、未注形位公差按GB/T1174-H；
3、零件表面应无刀纹、压痕、碰伤，零件所有锐边倒钝；
4、切槽处无毛刺、尖角、变形，整件尽量不要抛丸或抛光处理。
5、表面积：13.02cm^2。

记号	处数	分区	更改文件号	签 名	年 月 日	可伐合金4J29			新航传输
制图	张梅			2024年3月20日					J30JM1-15ZKS外壳
审核									
						阶段标记	重量	比例	
						S	g	5:1	
批准						共 张	第 张		