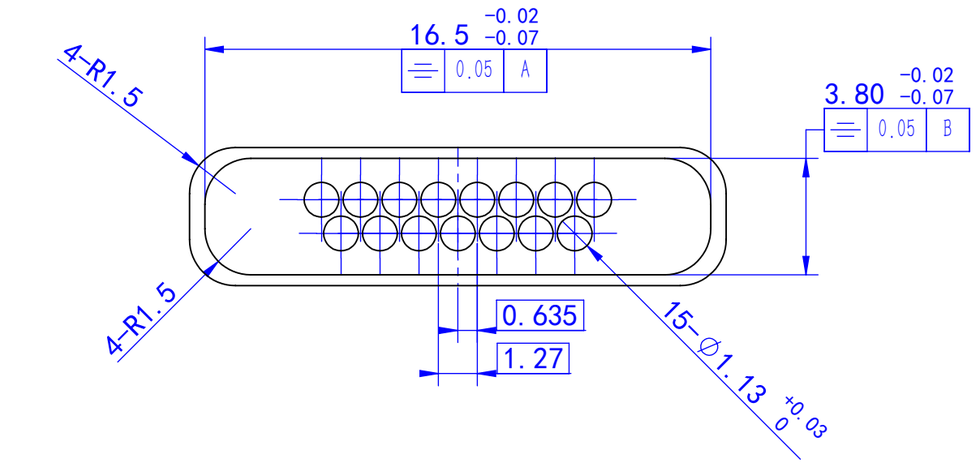

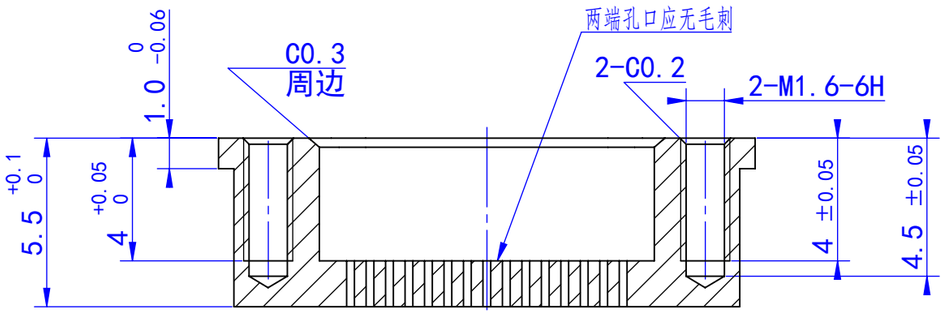

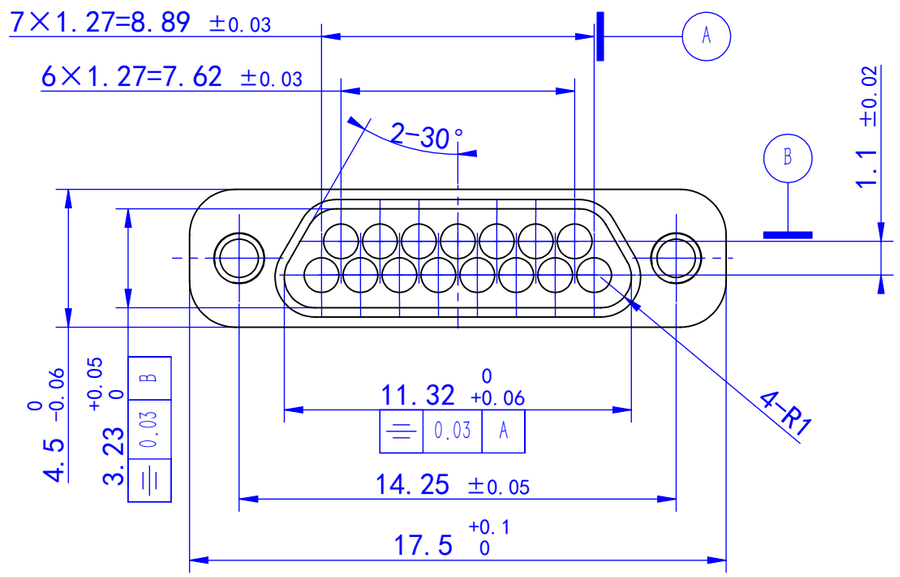

技术要求：

1、未注尺寸公差按GB/T1804-f;

2、未注形位公差按GB/T1174-H;

3、零件表面应无刀纹、压痕、碰伤、零件所有锐边倒钝；

4、切槽处无毛刺、尖角、变形，整件尽量不要抛丸或抛光处理。

5、表面积：5.51平方厘米

记号	处数	分区	更改文件号	签 名	年 月 日	可伐合金4J29	新航传输
制图	田俊			2024年4月15日			J30JM1-15ZKH1-Q3外壳
审核							
						阶段标记 / 重量 / 比例	
						S / 0.188 / 5:1	
批准						共 1 张 / 第 1 张	